SEZIONE TRASVERSALE B-B'

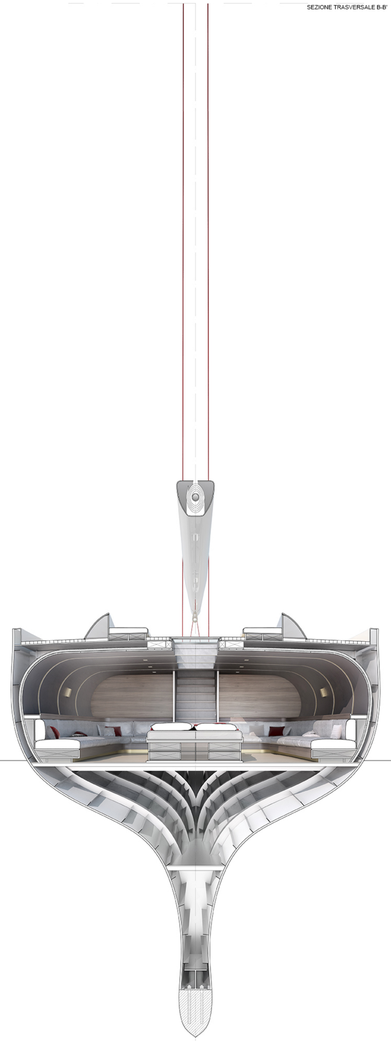

SEZIONE TRASVERSALE C-C'

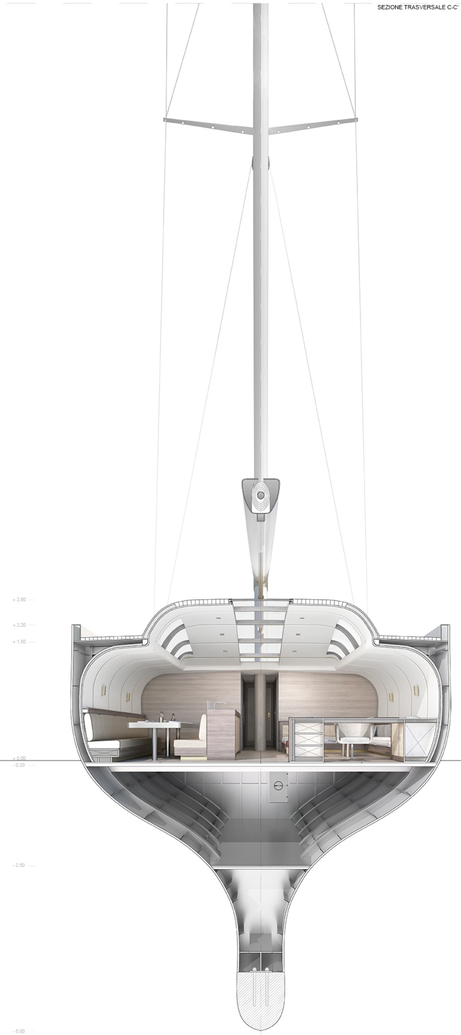

SEZIONE TRASVERSALE D-D'

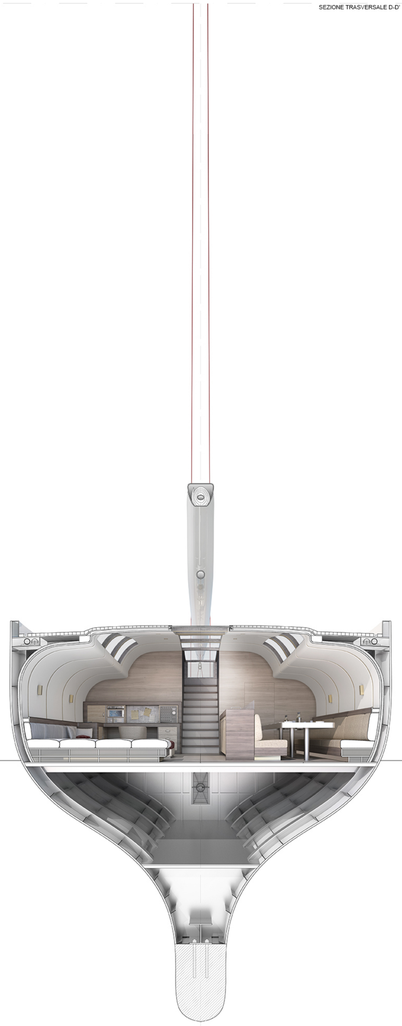

SEZIONE TRASVERSALE E-E'

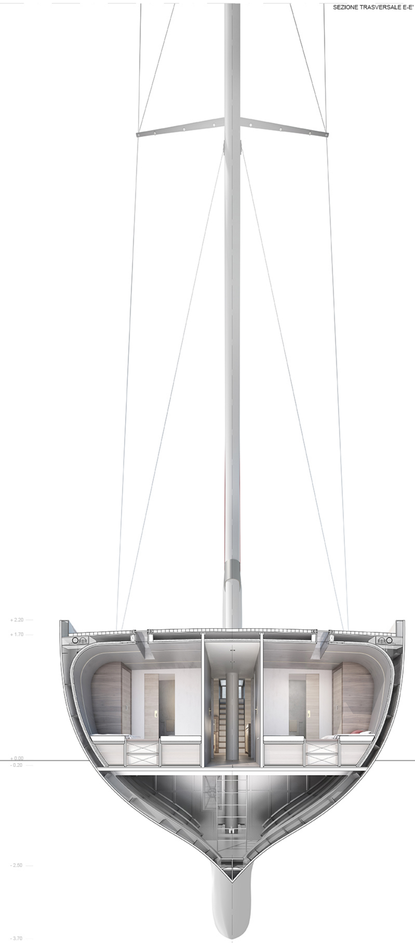

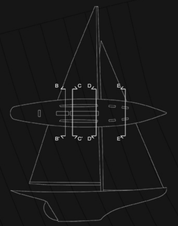

Politecnico di Milano
Facoltà di Architettura

Anno Accademico 2012-2013

Sviluppi contemporanei di vele classiche: dal Big Class Gaff Cutter Lulworth 1920 a due nuove proposte per il diporto e la regata

Tesi di Laurea di:

Riccardo Scarioni
matr. 738108
Andrea Sangalli
matr. 740147
Stefano Zanelli
matr. 735715

Relatore:

Prof. Pier Federico Caliari

Correlatori:

Arch. Francesca Leoni
Arch. Samuele Ostola

Scala:

1:25

Tavola n°:

5

Sezioni trasversali