DAMA

- esploso assonometrico di un modulo base scala 1:20 -

40° 28' 34" Nord (DMS - degrees, minutes, and seconds)
17° 13' 47" Est (DMS - degrees, minutes, and seconds)

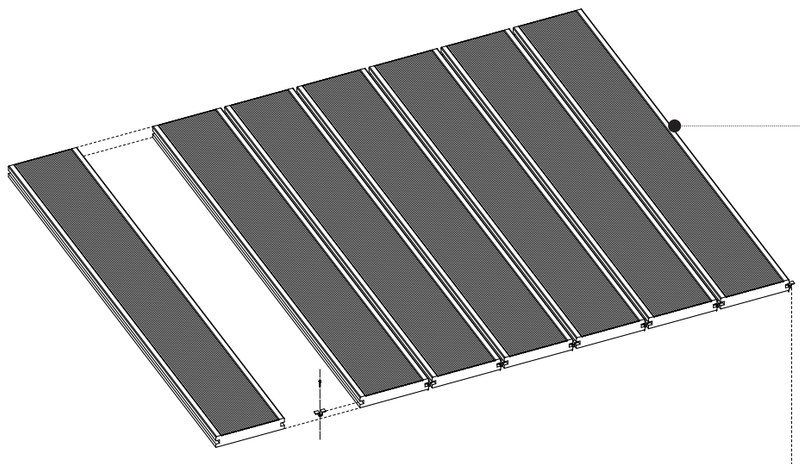

TAVOLA
funzione: costituisce il piano di calpestio
materiale: legno teak multistrato
montaggio: incastro con gancio per tavola
quantità: 72 pezzi
dimensioni: 250X20X3 cm

VITE BULLONATA
funzione: collegamento pezzi
materiale: acciaio
montaggio: avvitamento
quantità: 202 pezzi
dimensioni: 2d 1.20 cm

SUPPORTO A J
funzione: connessione tra due moduli
materiale: acciaio
montaggio: imbullonatura con trave
quantità: 3 pezzi
dimensioni: base 17,78X11,40 cm
bicchiere 2d 6.20 cm h 11.40 cm
linguetta 17.78X4.44 cm

ANGOLARE
funzione: connessione struttura
materiale: acciaio
montaggio: imbullonatura con trave
quantità: 168 pezzi
dimensioni: 7X10.16 cm ad ala

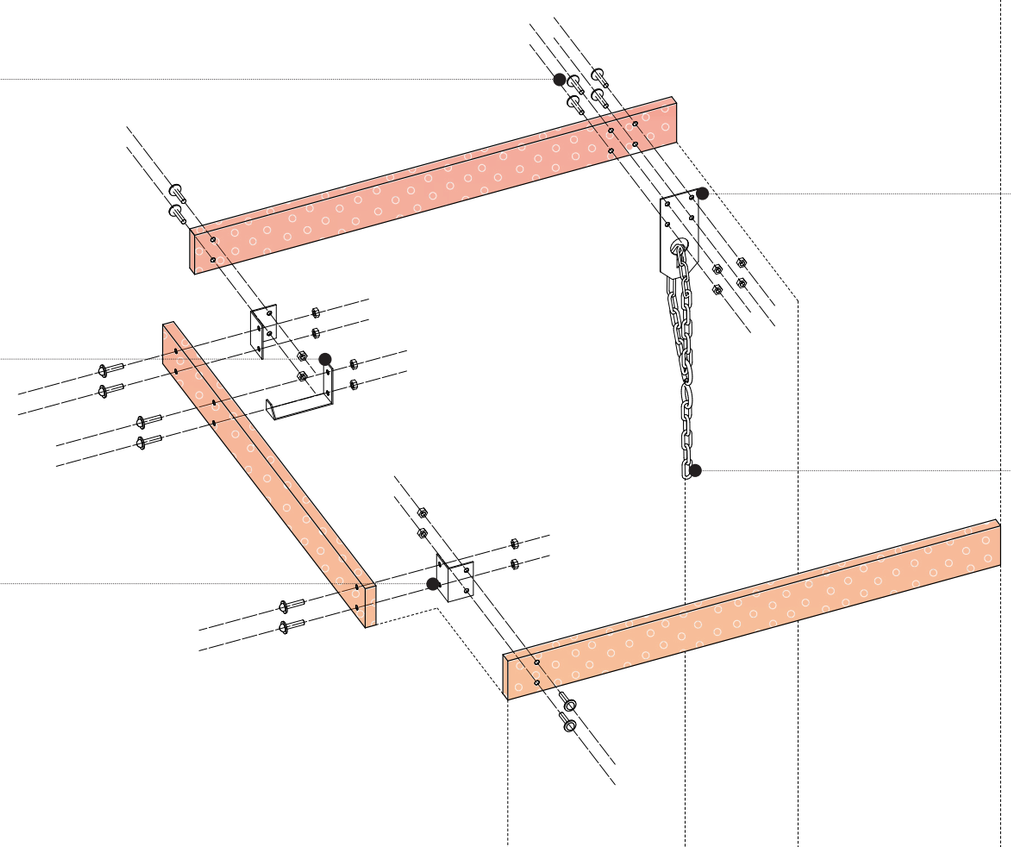

PIASTRA
funzione: supporto catena
materiale: acciaio
montaggio: avvitamento con struttura in legno
quantità: 3 pezzi
dimensioni: altezza 25.50 cm
larghezza 10.50 cm

CATENA
funzione: collegamento struttura del molo con il blocco il cls
materiale: acciaio galvanizzato
montaggio: aggancio con piastra e con anello di ancoraggio
quantità: 8 pezzi
dimensioni: lunghezza 80.00 cm
spessore 1.00 cm

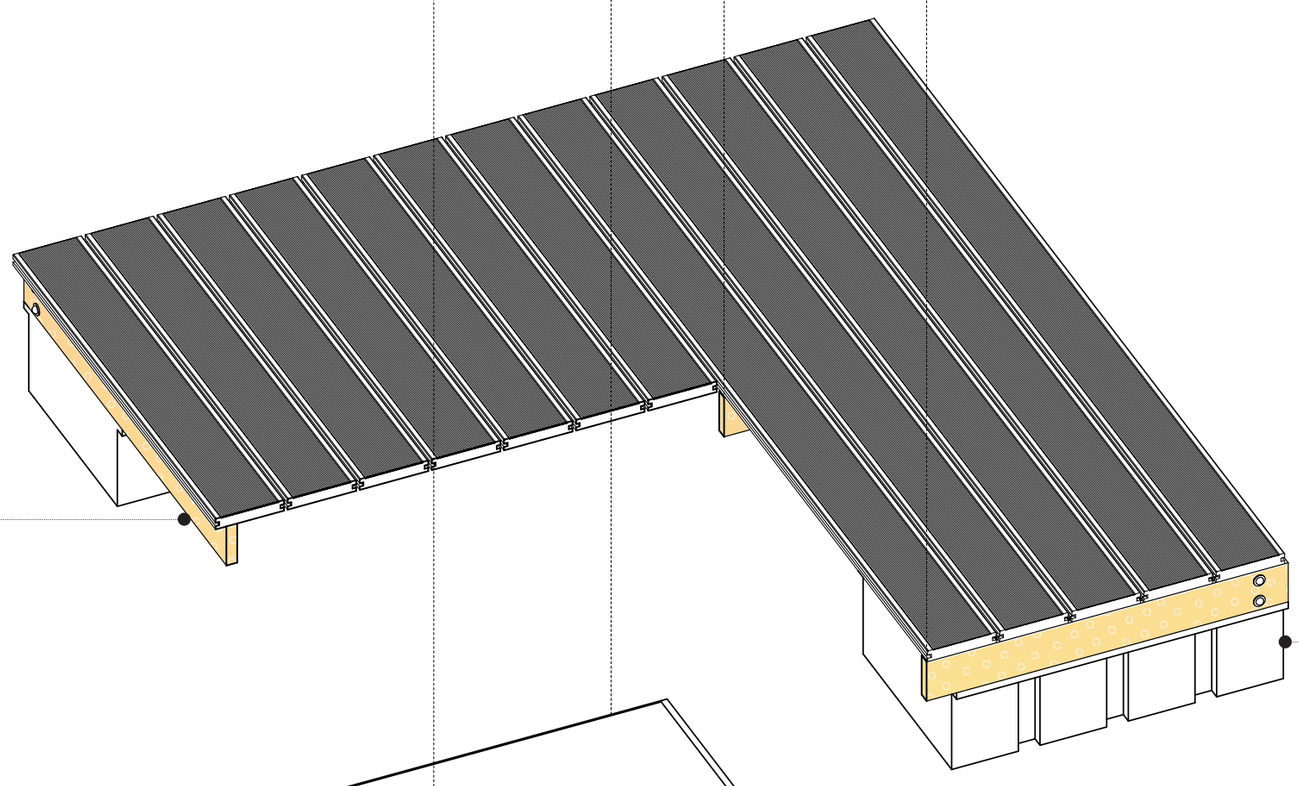

TRAVE
funzione: strutturale
materiale: legno teak multistrato
montaggio: avvitamento
quantità: 72 pezzi
dimensioni: 250X20X3 cm

GALLEGGIANTE
funzione: galleggiamento molo
materiale: polietilene
montaggio: incastro con struttura in legno
quantità: 12 pezzi
dimensioni: 49.20X60X25 cm

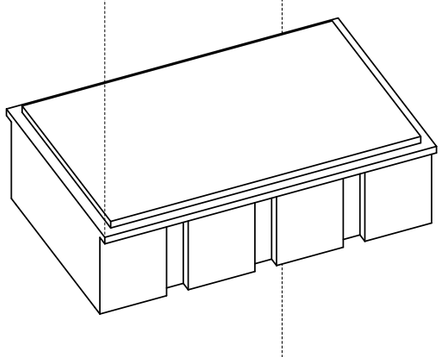

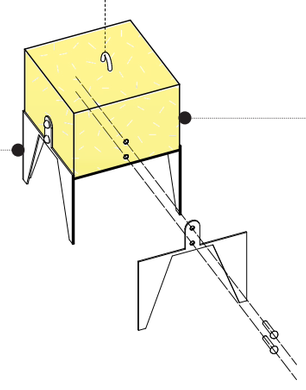

PROFILO
funzione: ulteriore sicurezza di ancoraggio oltre al blocco in cls
materiale: acciaio galvanizzato
montaggio: avvitamento con blocco in cls
quantità: 3 pezzi
dimensioni: 30.50X30.50X30.50 cm

BLOCCO D'ANCORAGGIO
funzione: arcorare il molo al fondale
materiale: cls
montaggio: incastro con profilo in acciaio
quantità: 3 pezzi
dimensioni: 30X30X20 cm